WR серия ПЛАНЕТАРНЫЙ РЕДУКТОР С ДИСКОВЫМ ТОРМОЗОМ

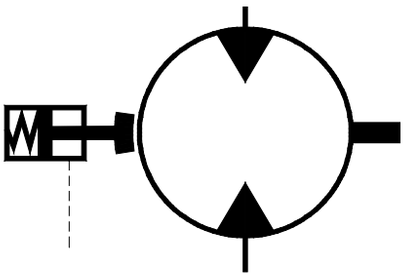

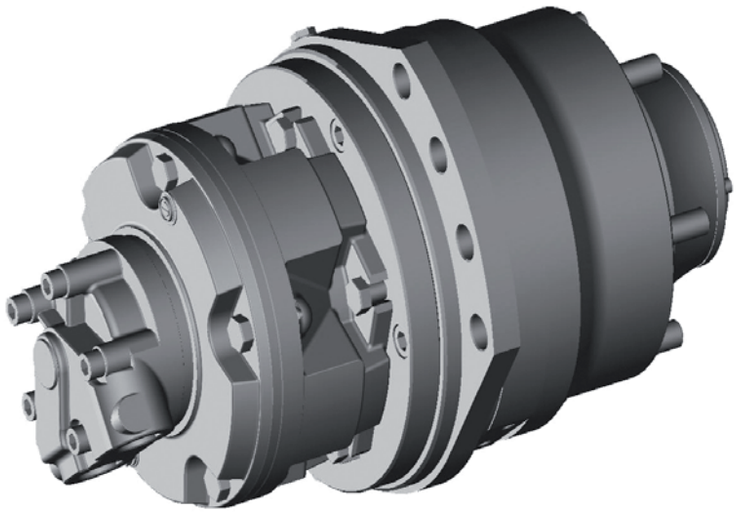

РЕДУКТОР		WR6B	WR10	WR20
Максимальный постоянный момент	Нм	3000	6500	9650
Пиковый момент	Нм	4200	10000	14300
Передаточное отношение		5:1	4,80:1	6,60:1
Макс. момент торможения	Нм	3000	7000	10000
Давление в системе управления торможением	Макс. бар Мин. бар	60 18	60 15	60 15
Вес (только редуктор)	Кг	47	75	90
Применяемые моторы	стандартный по заказу	GM05 (25 кг) GM1, BD1	GM1 (31 кг) GM05, BD1, GM2, BD2	GM2 (47 кг) GM05, GM1, BD1, BD2

WR	10	F	O	1		965

965 — Полный рабочий объем (см. таблицы ниже) или код заказа мотора.

S11, S18 — S11 - монтажный фланец (для WR10, WR20)

1:
- 0 — мотор GM05 (для WR6B, WR10, WR20)
- 1 — мотор GM1, BD1 (для WR10, WR20)
- 2 — мотор GM2, BD2 (для WR10, WR20)

O:
- O — с сапуном, в случае, если смазка редуктора производится раздельно от мотора
- U — контрур смазки мотора и редуктора общий

F:
- - — с тормозом
- F — без тормоза

10: 6B/10/20 — типоразмер редуктора

тел./факс: (495) 505-63-23 www.gidravlikov.ru e-mail: info@gidravlikov.ru

WR6 + P05

Рабочий объём	см³/об	195	295	370	430	575	645	755	839	955
Удельный момент	Нм/бар	3.10	4.70	5.90	6.85	9.15	10.25	12.00	13.20	15.20
Пиковый момент	Нм	1395	2115	2507	2740	3660	3843	4200	4200	4200
Пиковое давление	бар	450	450	425	400	400	375	350	310	270
Макс. скорость	об/мин	240	240	240	240	220	220	200	200	180
Пиковая мощность	кВт	18	27	36	40	40	41	41	41	41

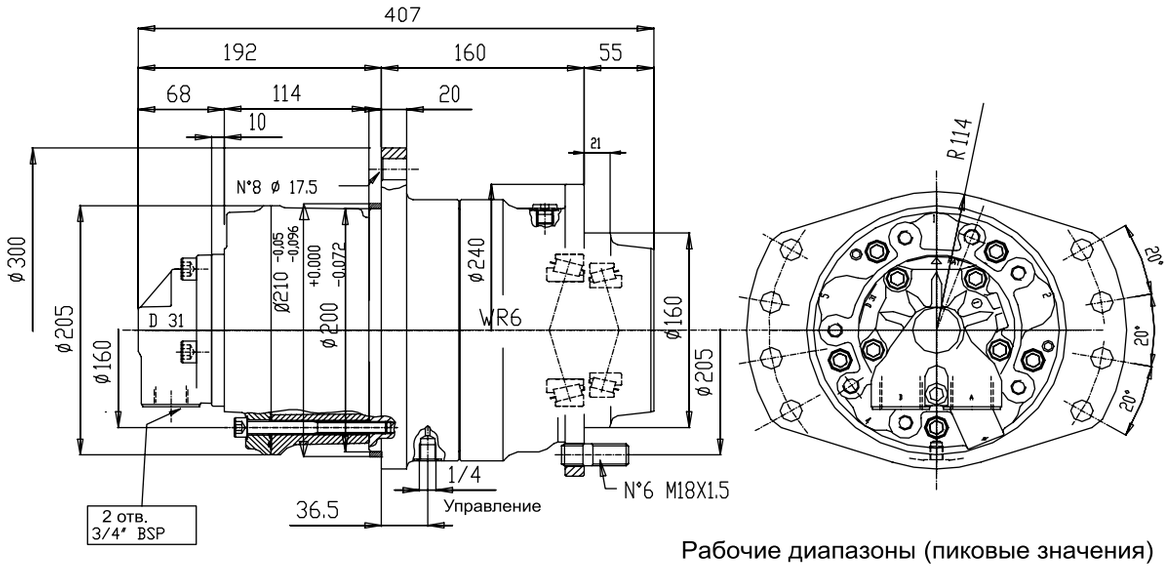

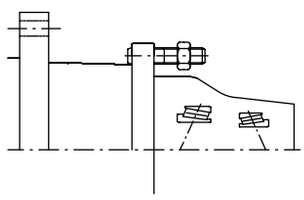

Рабочие диапазоны (пиковые значения)

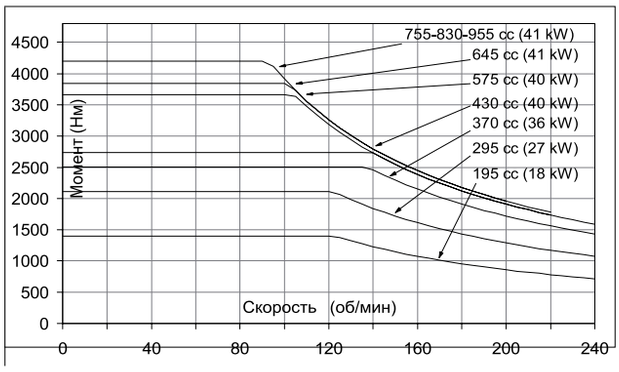

Допустимая радиальная нагрузка

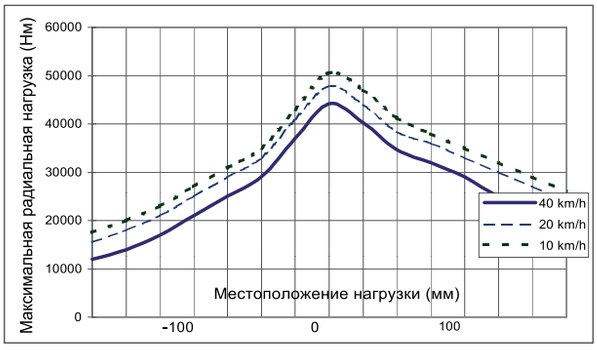

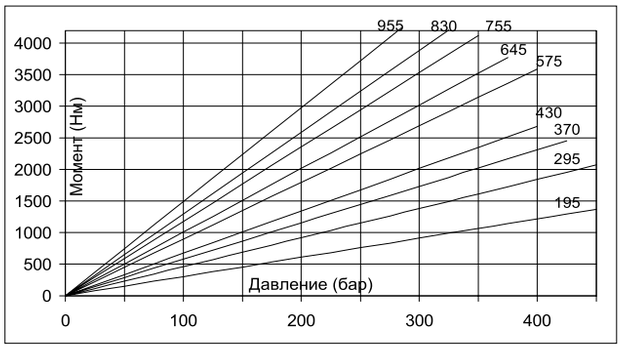

тел./факс: (495) 505-63-23 www.gidravlikov.ru e-mail: info@gidravlikov.ru